LED高角度无影光源

LED高角度无影光源

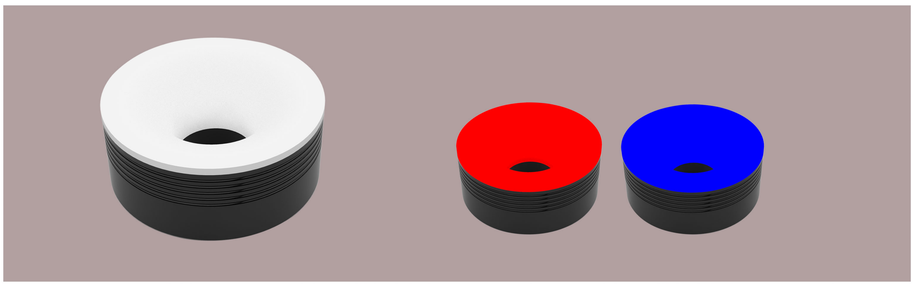

型号说明

Model:YL-RIH□□-□□

外径/外径的近似值

光源颜色

- ：红色-R
- ：绿色-G
- ：蓝色-B
- ：白色-W
- ：红外-IR
- ：黄色-Y
- ：紫外-UV

光源颜色:R(Red)/G(Green)/B(Blue)/W(White)/IR(850,940)/UV(365,390)/Y(yellow)

外径长度(mm):60，80，100，120，150，190，210

直接照射无影光源特点	应用领域
● LED高密度配置	● 带状薄膜的缺陷检测
● 均匀性好	● 玻璃表面破损检测
● 红外，紫外制作	● 金属板的伤痕和变色检测
● 标准24V供电	● 通用外观检查

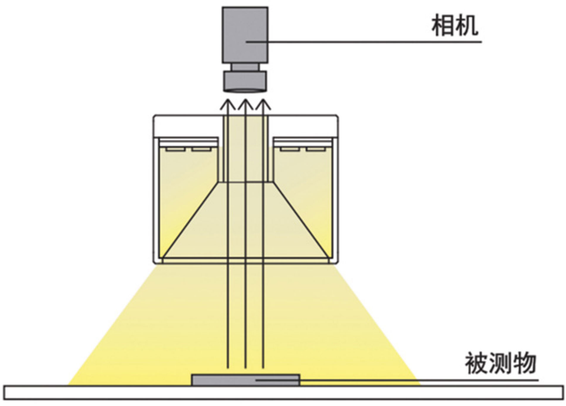

Model	A	B	C	D	功耗(w)	电压(v)	图号
YL-RIH60-□□	60	22	26.5	40	2.5	24	
YL-RIH80-□□	80	36	26.5	55	4	24	
YL-RIH100-□□	100	56	27	71	7.5	24	
YL-RIH120-□□	120	76	26.5	100	10	24	1
YL-RIH150-□□	150	106	26.5	130	12.5	24	
YL-RIH190-□□	190	146	26.5	170	18	24	
YL-RIH210-□□	210	166	26.5	190	22	24	
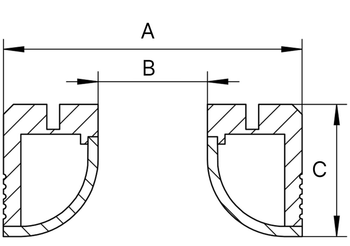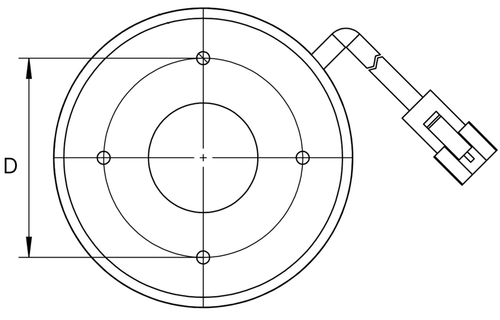
光源尺寸（mm）